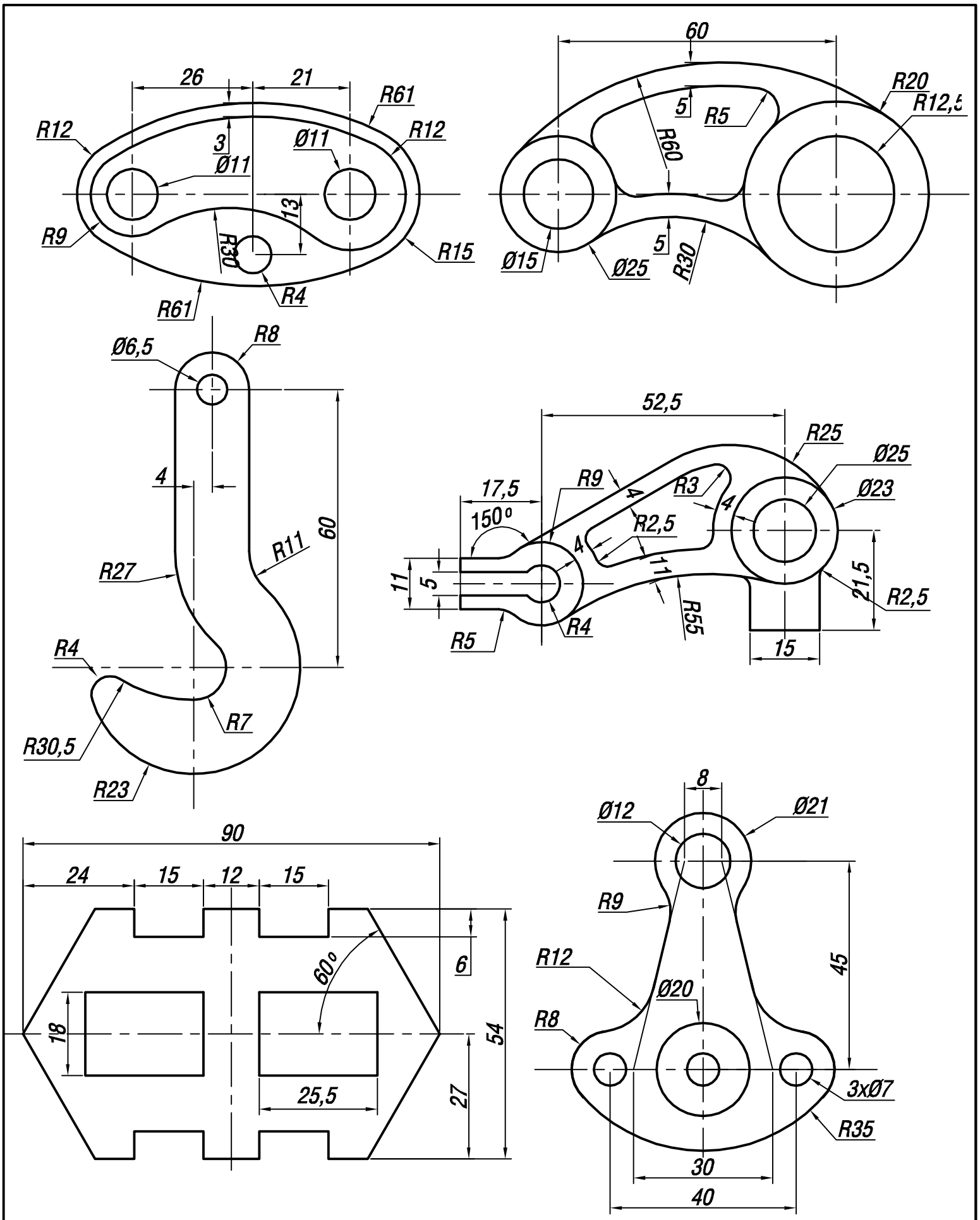

Ng. vẽ	Họ và tên SV	Ngày	BẢN VẼ 3.1
Kiểm tra	Ng. Hải Đăng		
Trường ĐH Nông Lâm Tp.HCM Khoa Cơ Khí - Công Nghệ			Tỉ lệ: BT 3.1