Các lệnh cần thực hiện trong bài tập:

- Cách xây dựng mô hình khối rắn phức tạp
- Lệnh tạo các hình chiếu vuông góc, hình chiếu phụ, hình cắt: **SOLVIEW**.
- Lệnh tạo đường bao, nét khuất và vẽ tuyến ảnh: **SOLDRAW.**
- Trình tự thực hiện phép chiếu từ mô hình 3D sang 2D.
- Các lệnh đã học ở bài trước và lệnh 2D.

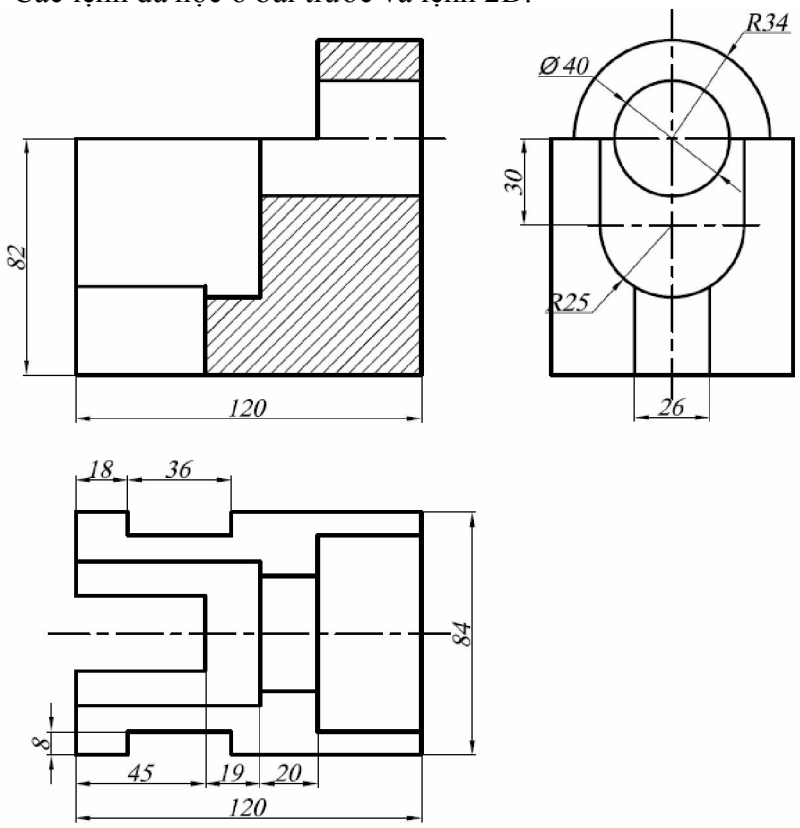

Hình 1

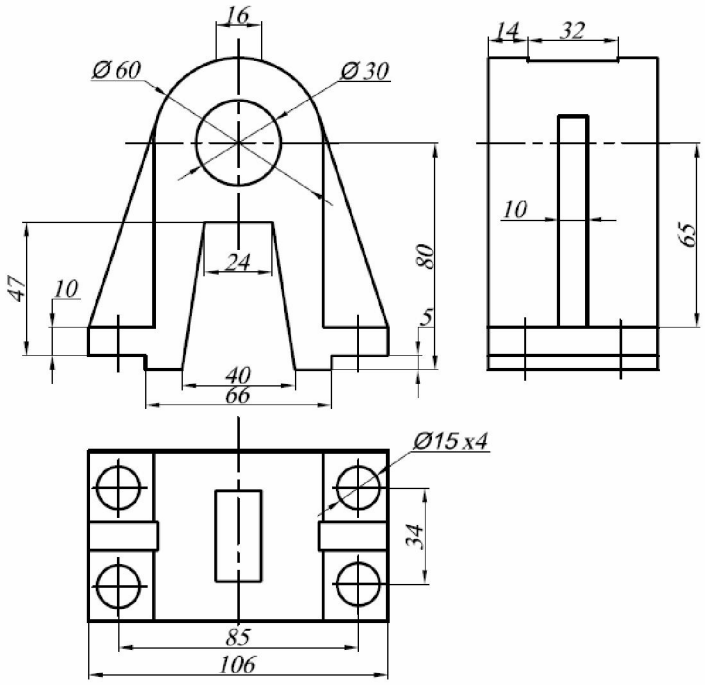

Hình 2